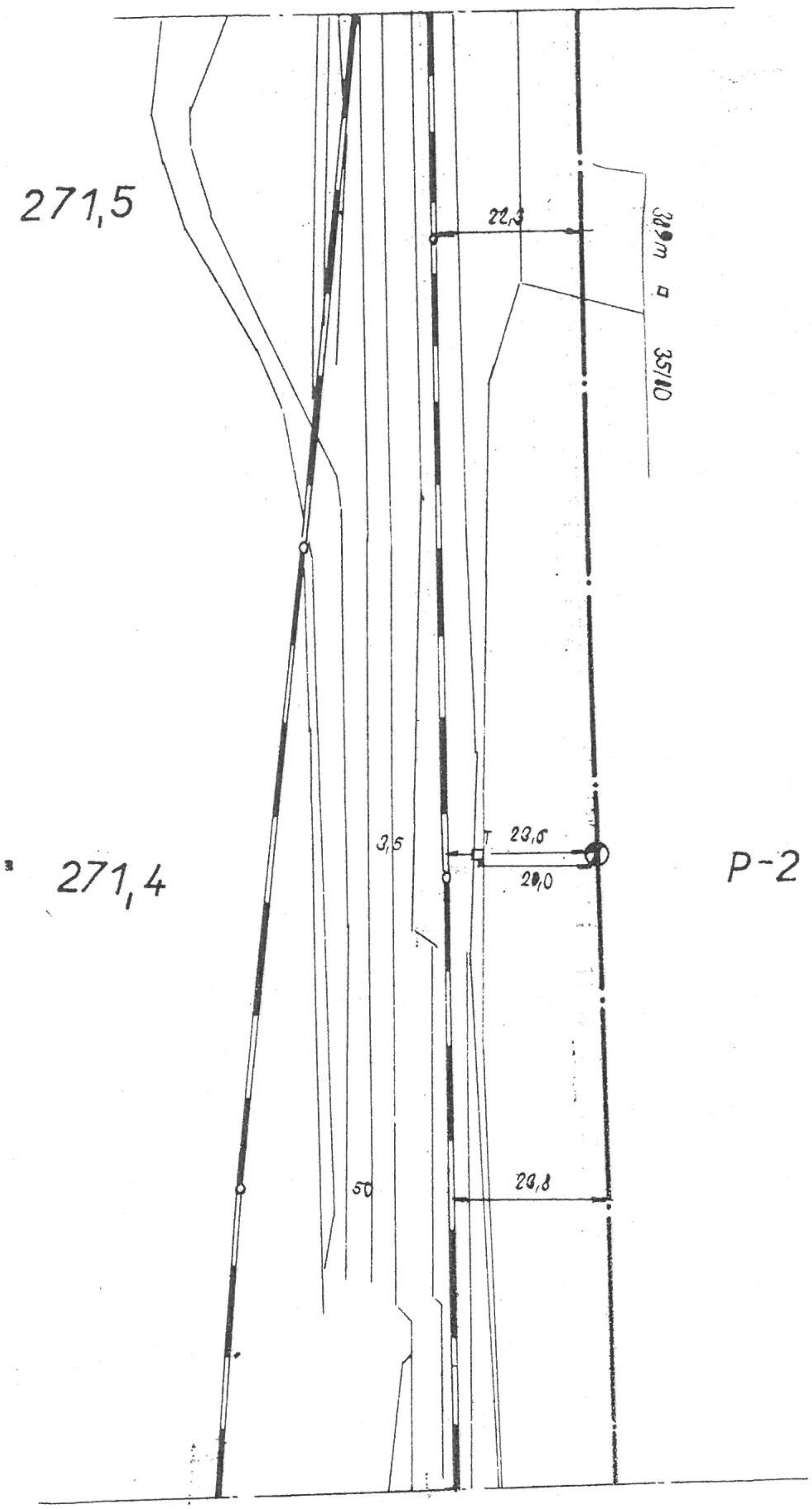

AŽD	Navrhl			Porucha čís.
	Kreslil			Oprava čís.
1:1000	Zkoušel			Platí od

Strakonice –
Č Budějovice

l. 7B

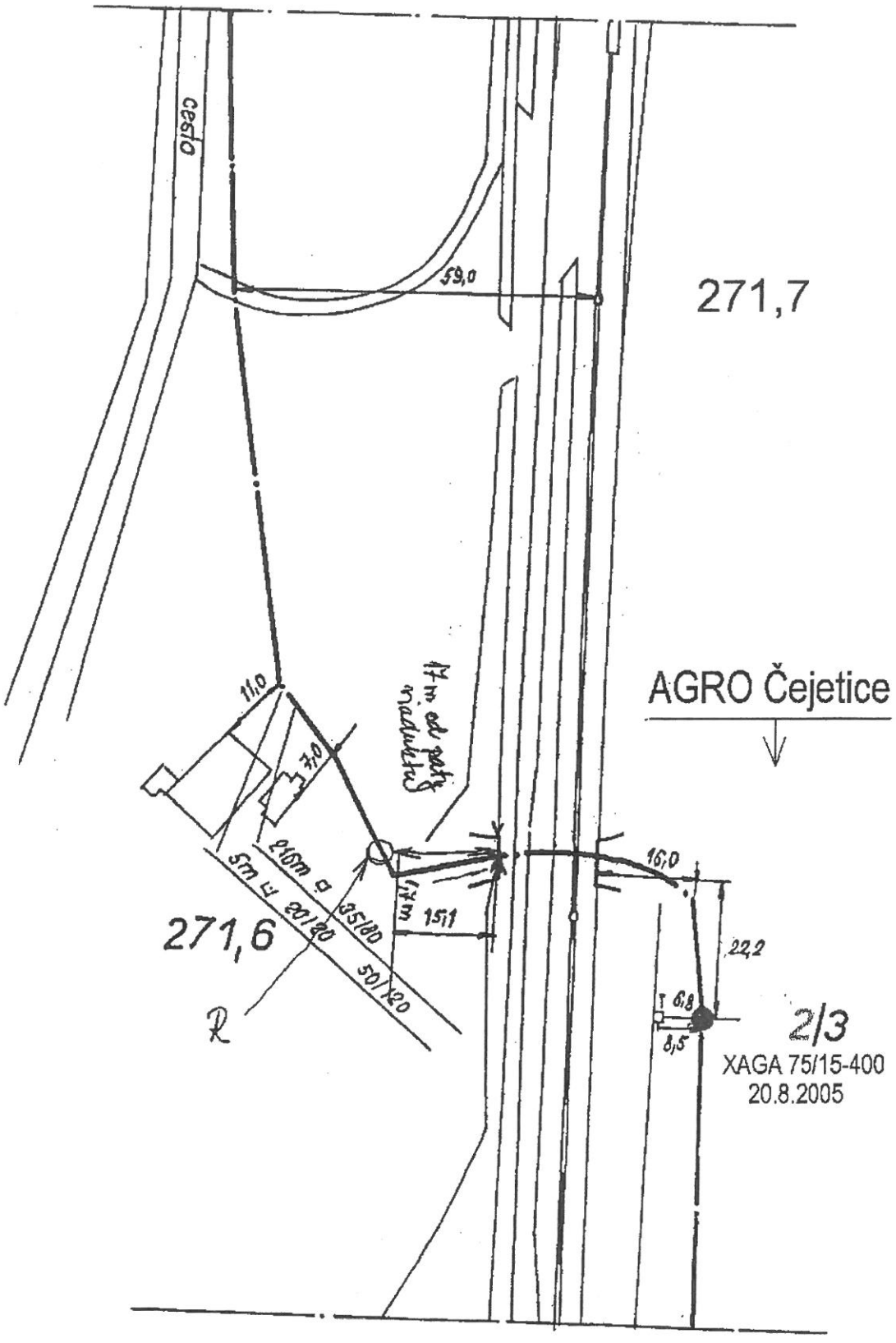

AŽD	Navrhl	SKS	Porucha čís.												Strakonice - Č.Budějovice
	Kreslil	Jedlička	Oprava čís.												
1:1000	Zkoušel	Cipín	Platí od:	VIII./05											L.č.6B